Production Size Specification **TRICORP**

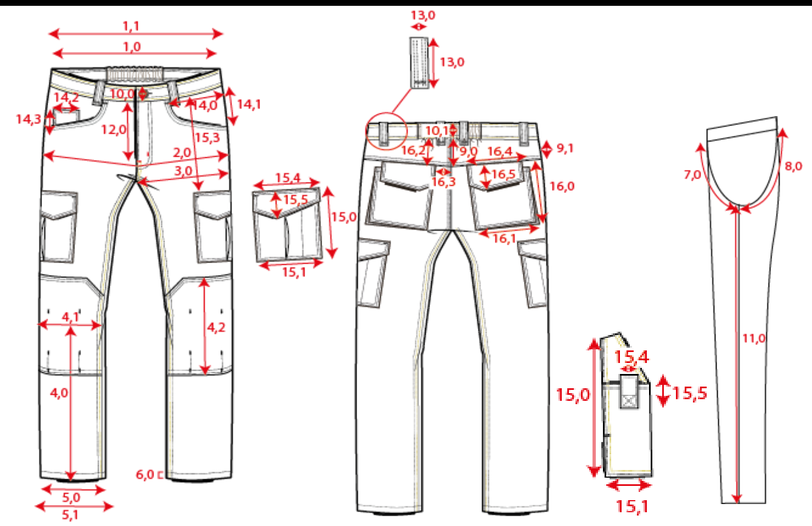

Sketch is for how to measuren NOT for style

Stylenumber:	502005
Styledescription:	Jeans Werkbroek
Productgroup:	Trousers
Label:	Workwear
Sexe:	Unisex
Fabric Description:	denim
Compositon:	Cotton 100%
Weight:	395 gr/m2 12 OZ
Color:	Denim
Spec from batch nr:	**B11910**
Date:	21-2-2019

		28	**29**	**30**	**31**	**32**	**33**	**34**	**36**	**38**	**40**	**42**	**44**			**Tol**
	Tricorp total body length			**179**	**180**	**181**	**182**	**183**	**184**	**185**	**186**	**187**	**188**			
1,0	1/2 Waist relaxed	36,5	37,8	39	40,3	41,5	42,8	44	46,5	49	51,5	54	56,5			1,0
2,0	1/2 Hip (under zip)	46	47,3	48,5	49,8	51	52,3	53,5	56	58,5	61	63,5	66			1,0
11,2	Inseam 30"	78	78	78	78	78	78	78	78	78	78	78	78			0,3
11,3	Inseam 32"	83	83	83	83	83	83	83	83	83	83	83	83			0,3
11,4	Inseam 34"	88	88	88	88	88	88	88	88	88	88	88	88			0,3
11,4	Inseam 36"	93	93	93	93	93	93	93	93	93	93	93	93			0,3